Kefla

the fantastic world of glass

# Cobra 200 ml

1:1

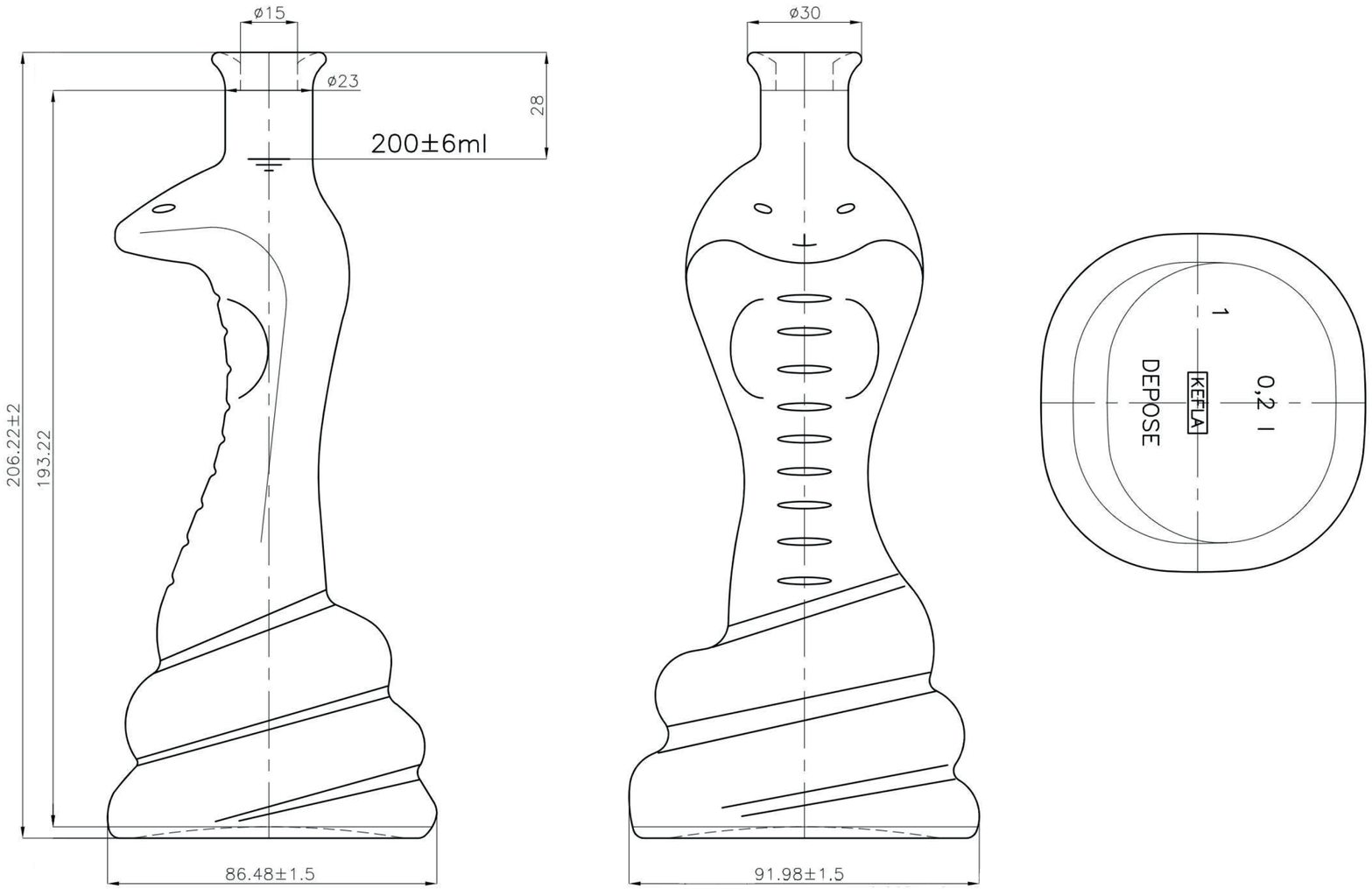


| 19.05.2026 \| Version 1 | |
|---|---|
| Reference<br>Artikelnr. \| Référence | 162139913 |
| Volume<br>Volumen \| Contenance | 200 ml ± 6 ml |
| Brimfull \| Randvoll \|<br>Volume à ras bord | - |
| Filling height \| Füllhöhe \|<br>Niveau de remplissage | ca. 28 mm |
| Weight<br>Gewicht \| Poids | ca. 400 g |
| Glass colour<br>Glasfarbe \| Teinte | flint \| weiß \| blanc |

| Finish | |
|---|---|
| Finish<br>Mündung \| Bague | Cork \| Kork \| Bouchon |
| Entrance bore Ø<br>Mündungsinnen-Ø \|<br>Débouchage Ø | ø 15 mm |
| Min. through-bore Ø<br>min. Durchgangsloch Ø \|<br>min. traversant Ø | - |

## Tolerances

[EN] Dimensions without individual tolerance according to:
[DE] Abmessungen ohne spezielle Toleranz nach:
[FR] Dimensions sans tolérances individuelles selon la norme:
**ISO 2768-v**

KEFLA GmbH | Am Ockenheimer Graben 46-48 | 55411 Bingen am Rhein | kefla@kefla.de | +49 (0) 6721 96310 | www.kefla.de

[EN] The drawing may not be reproduced without our permission, nor made accessible to third parties. Please note section 2 (1) no. 7 German Copyright Act (UrhG) and Section 18 German Unfair Competition Act (UWG). We reserve the right to make changes of any kind without prior notice.
[DE] Diese Zeichnung darf ohne unsere Genehmigung weder vervielfältigt noch Dritten zugänglich gemacht werden. Auf § 2 Abs. 1 Nr. 7 UrhG und § 18 UWG wird hingewiesen. Wir behalten uns das Recht vor, Änderungen jeglicher Art ohne vorherige Ankündigung vorzunehmen.
[FR] Ce dessin ne peut être ni reproduit ni communiqué à des tiers sans notre autorisation préalable. Il est fait référence à l'article 2, paragraphe 1, point 7 de la loi allemande sur le droit d'auteur (UrhG) ainsi qu'à l'article 18 de la loi allemande contre la concurrence déloyale (UWG). Nous nous réservons le droit d'apporter toute modification sans préavis.