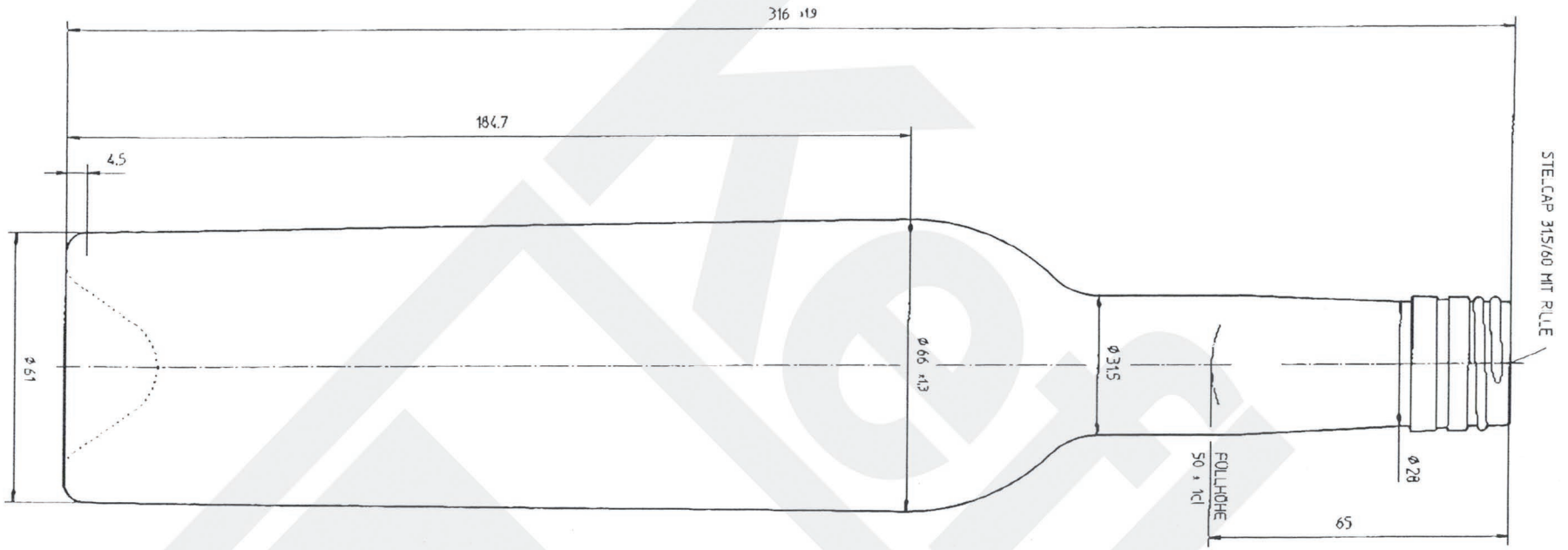

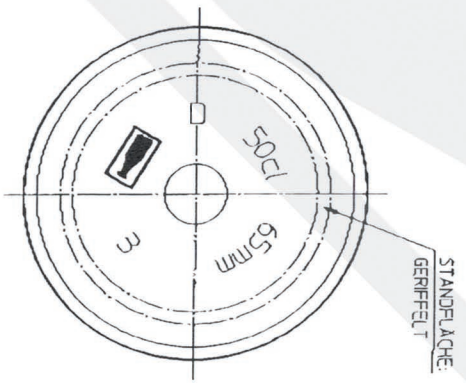

Kefla-Glas GmbH & Co. KG		
The drawing may not be duplicated without our permission, nor third persons be made accessible.	Article/ Artikel:	Bordeaux Elite 500 ml
Please note § 2 no. 7 copyright Act and § 18 UWG.	Finish/ Mündung:	Stelcap 31,5/60
We reserve the right to make any	Size/ Volumen:	~ 500 ± 10 ml
changes without prior notice.	Brimfull/ Randvoll.:	~ 524 ± 10 ml
Diese Zeichnung darf ohne unsere	Filling height/ Füllhöhe:	~ 65 mm
Genehmigung weder vervielfältigt,	Weight/ Gewicht:	~ 480 g
noch dritten Personen zugängig	Glass color/ Glasfarbe:	antique green/ antikgrün
gemacht werden. Auf §2 Ziffer7	Minimum through hole/	
Urheberges. und § 18 UWG wird	Mindestdurchgangsloch	
hingewiesen.	Hals innen:	
Wir behalten uns das Recht vor,	Maximum allowed	
ohne vorherige Ankündigung,	deviation from vertical axis/	
Änderungen jeglicher Art	Maximal zulässige Abwei-	
orzunehmen.	chung der vertikalen Achse	

Dimensions without individual tolerance according to DIN 6129/ Abmessungen ohne spezielle Toleranz nach DIN 6129