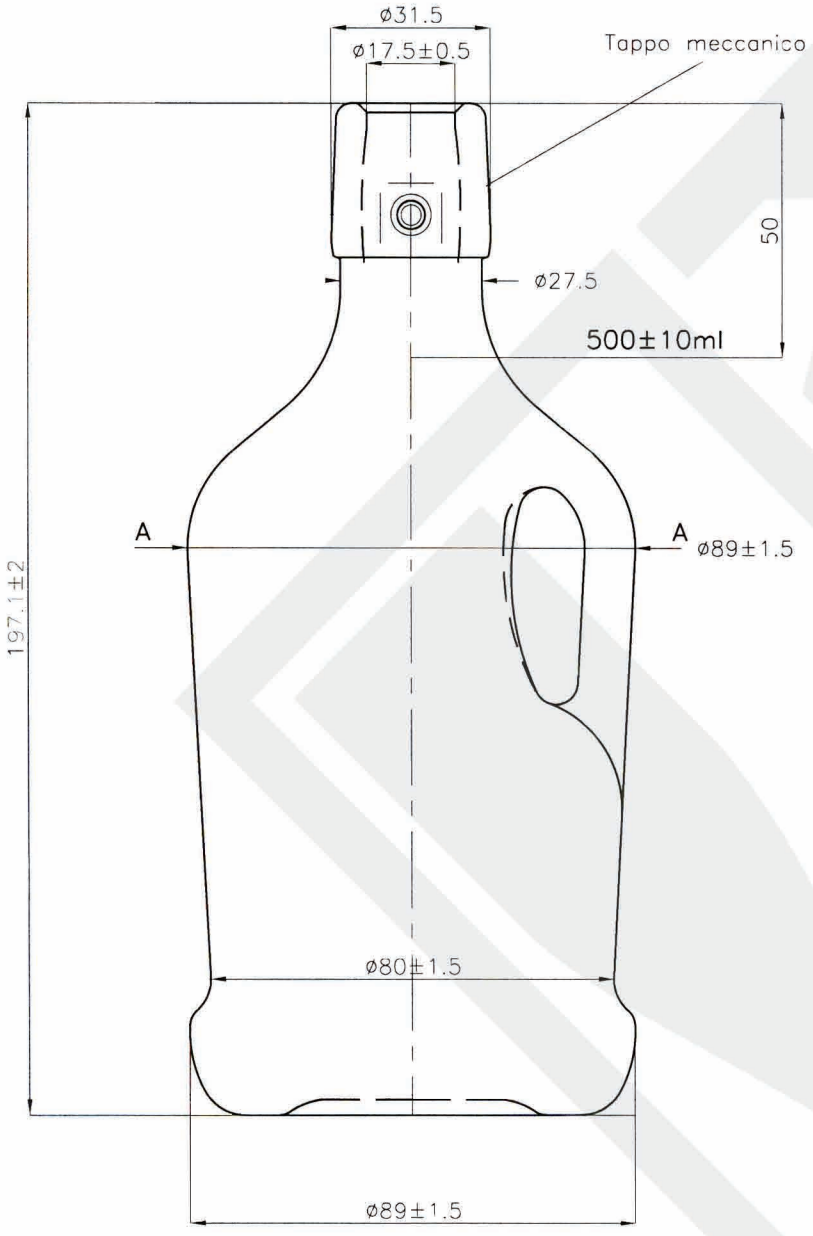

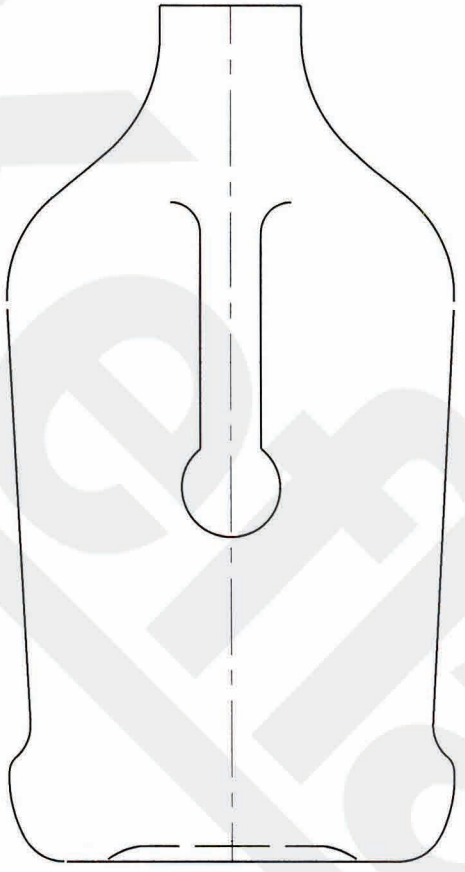

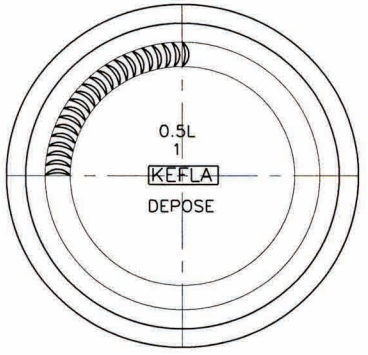

A–A

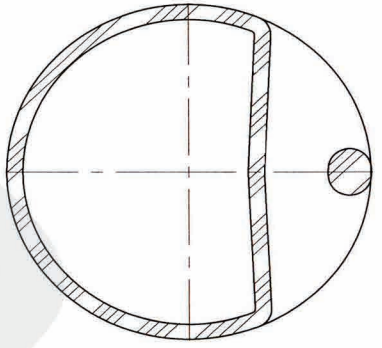

Kefla

Kefla-Glas GmbH & Co. KG

The drawing may not be duplicated without our permission, nor third persons be made accessible.	Article/ Artikel:	Siphon 500 ml
Please note § 2 no. 7 copyright Act and § 18 UWG.	Finish/ Mündung:	Swing Top/ Bügelverschluß
Diese Zeichnung darf ohne unsere	Size/ Volumen:	500 ± 10 ml
Genehmigung weder vervielfältigt,	Brimfull/ Randvoll.:	
noch dritten Personen zugängig	Filling height/ Füllhöhe:	50 mm
gemacht werden. Auf §2 Ziffer7	Weight/ Gewicht:	~ 500 g
Urheberges. und § 18 UWG wird	Glass color/ Glasfarbe:	white flint/ weiß
hingewiesen.		
Minimum through hole/ Mindestdurchgangsloch Hals innen:		
Maximum allowed deviation from vertical axis/ Maximal zulässige Abweichung der vertikalen Achse:		

Dimensions without individual tolerance according to ISO 2768-v/ Abmessungen ohne spezielle Toleranz n. ISO 2768-v