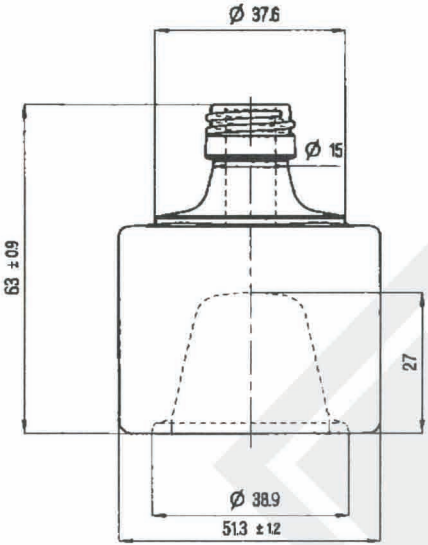

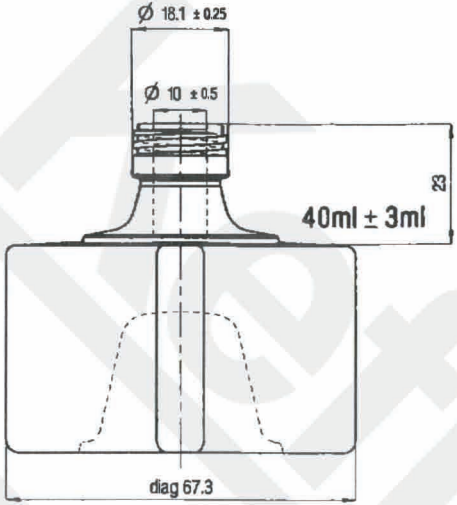

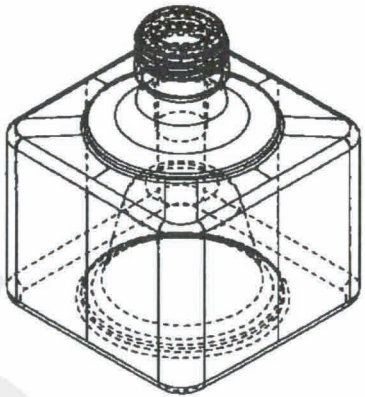

Bottom view

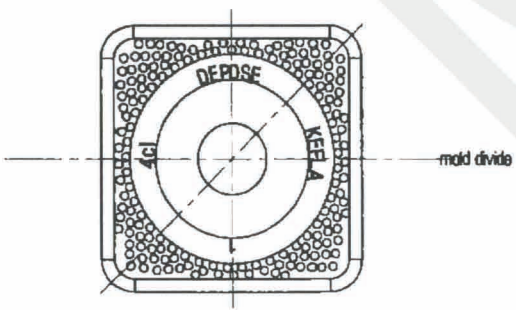

Kefla-Glas GmbH & Co. KG

The drawing may not be duplicated without our permission, nor third persons be made accessible. Please note § 2 no. 7 copyright Act and § 18 UWG.	Article/ Artikel:	Tripple Carré 40 ml
	Finish/ Mündung:	PP 18
Diese Zeichnung darf ohne unsere Genehmigung weder vervielfältigt, noch dritten Personen zugängig gemacht werden. Auf §2 Ziffer7 Urheberges. und § 18 UWG wird hingewiesen.	Size/ Volumen:	40 ± 3 ml
	Brimfull/ Randvoll.:	43 ± 3 ml
	Filling height/ Füllhöhe:	~ 23 mm
	Weight/ Gewicht:	~ 120 g
	Glass color/ Glasfarbe:	white flint / weiß
Minimum through hole/ Mindestdurchgangsloch Hals innen:		
Maximum allowed deviation from vertical axis/ Maximal zulässige Abweichung der vertikalen Achse:		

Dimensions without individual tolerance according to ISO 2768-v/ Abmessungen ohne spezielle Toleranz n. ISO 2768-v