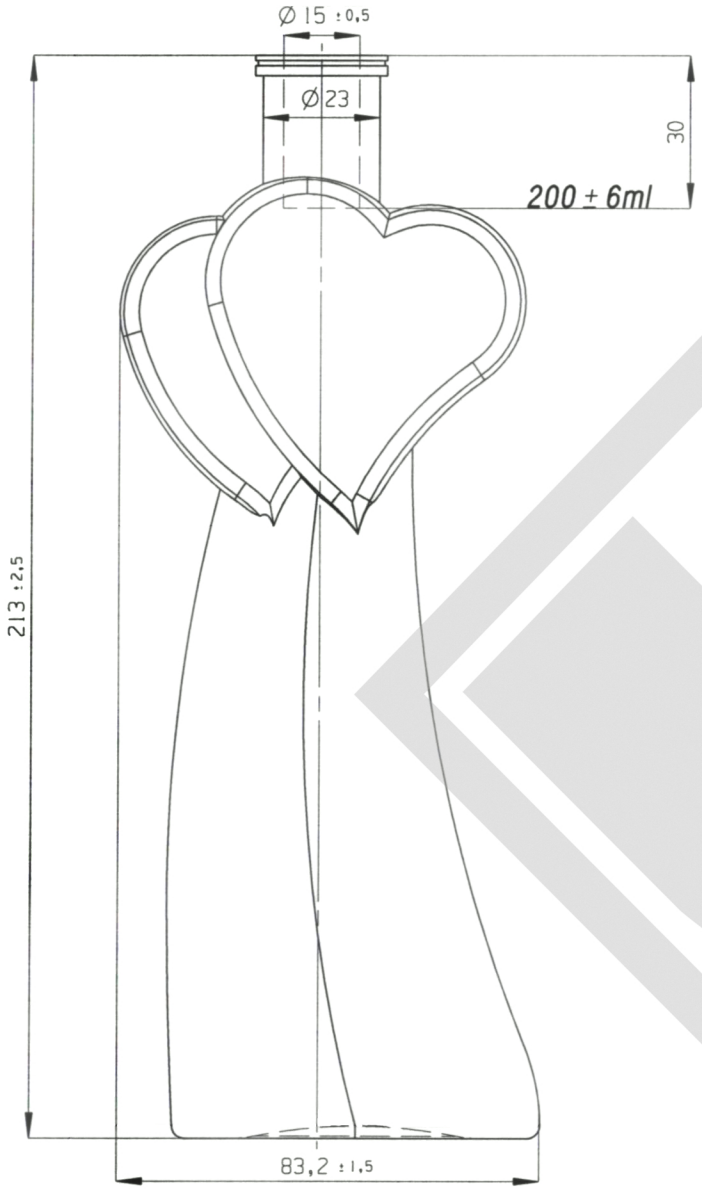

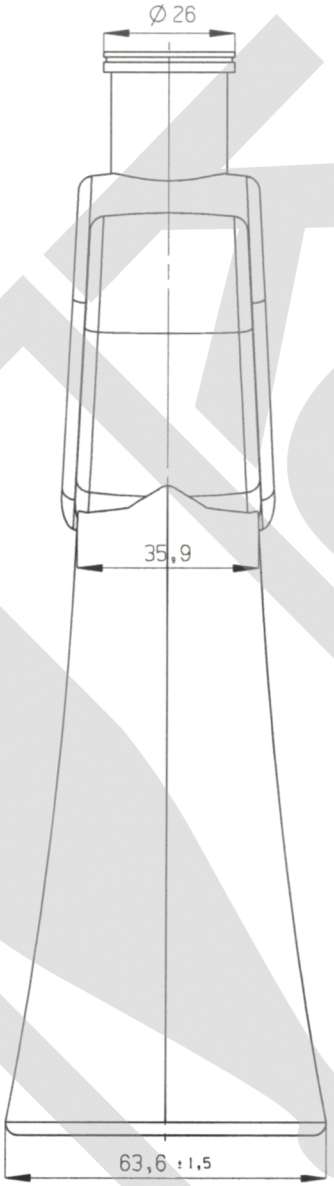

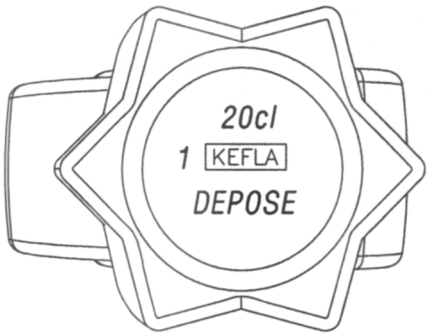

Kefla	Kefla-Glas GmbH & Co. KG		
The drawing may not be duplicated without our permission, nor third persons be made accessible.	Article/ Artikel:	Victory Heart 200 ml	
Please note § 2 no. 7 copyright Act and § 18 UWG.	Finish/ Mündung:	cork/ Kork	
We reserve the right to make any changes without prior notice.	Size/ Volumen:	~ 200 ± 6 ml	
	Brimfull/ Randvoll.:	~ 206 ± 6 ml	
Diese Zeichnung darf ohne unsere Genehmigung weder vervielfältigt, noch dritten Personen zugängig gemacht werden. Auf §2 Ziffer7 Urheberges. und § 18 UWG wird hingewiesen.	Filling height/ Füllhöhe:	~ 30 mm	
	Weight/ Gewicht:	~ 400 g	
	Glass color/ Glasfarbe:	white flint/ weiß	
	Minimum through hole/ Mindestdurchgangsloch Hals innen:		
Wir behalten uns das Recht vor, ohne vorherige Ankündigung, Änderungen jeglicher Art vorzunehmen.	Maximum allowed deviation from vertical axis/ Maximal zulässige Abweichung der vertikalen Achse		
Dimensions without individual tolerance according to ISO 2768-v/ Abmessungen ohne spezielle Toleranz n. ISO 2768-v			