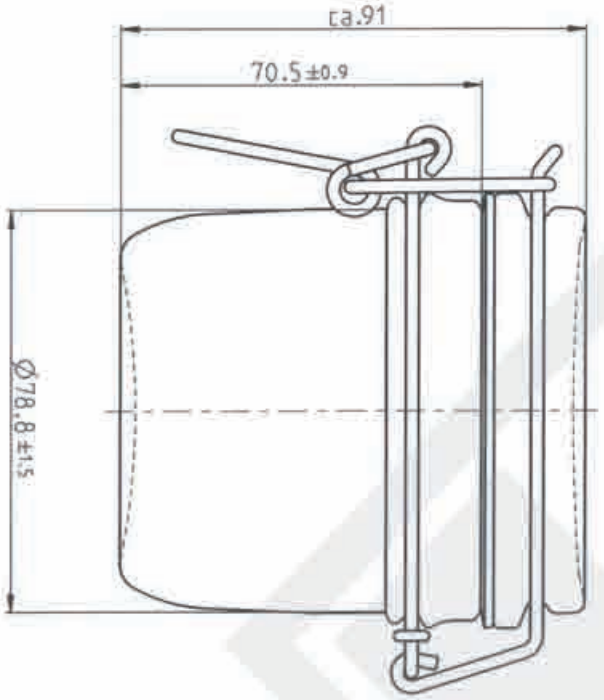

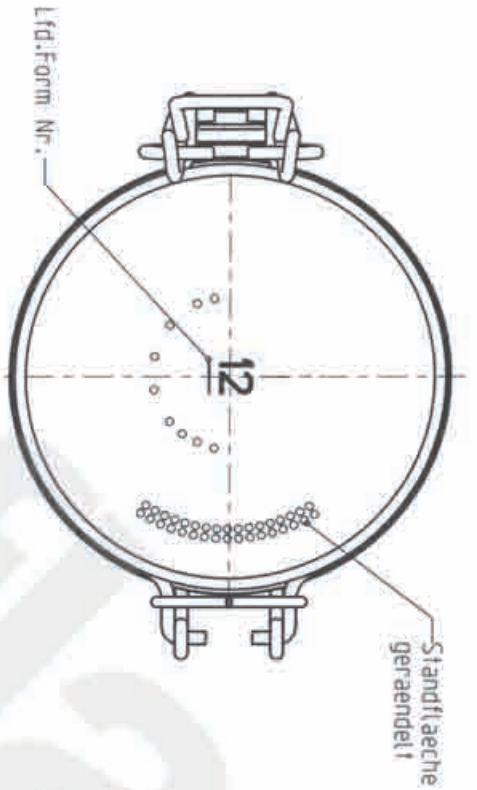

Kefla-Glas GmbH & Co. KG

The drawing may not be duplicated without our permission, nor third persons be made accessible.	Article/ Artikel:	Weithalsglas 255 ml
Please note § 2 no. 7 copyright Act and § 18 UWG.	Finish/ Mündung:	mit Drahtbügel und Gummiring rot
We reserve the right to make any changes without prior notice.	Size/ Volumen:	
	Brimfull/ Randvoll:	~ 255 ± 9 ml
Diese Zeichnung darf ohne unsere Genehmigung weder vervielfältigt, noch dritten Personen zugängig gemacht werden. Auf §2 Ziffer7 Urheberges. und § 18 UWG wird hingewiesen.	Filling height/ Füllhöhe:	
	Weight/ Gewicht:	~ 317 g
	Glass color/ Glasfarbe:	white flint/ weiß
	Minimum through hole/ Mindestdurchgangsloch Hals innen:	
Wir behalten uns das Recht vor, ohne vorherige Ankündigung, Änderungen jeglicher Art vorzunehmen.	Maximum allowed deviation from vertical axis/ Maximal zulässige Abweichung der vertikalen Achse:	

Dimensions without individual tolerance according to DIN 34 Abmessungen ohne spezielle Toleranz nach DIN 34